VitaLight®

a brand of Hugo Lahme GmbH



Einbau- und Bedienungsanleitung VitaLight® Einbaunischen für Unterwasserscheinwerfer

User manual VitaLight® niches for underwater floodlights

Instruction VitaLight® boîtiers d'encastrement pour projecteurs subaquatiques

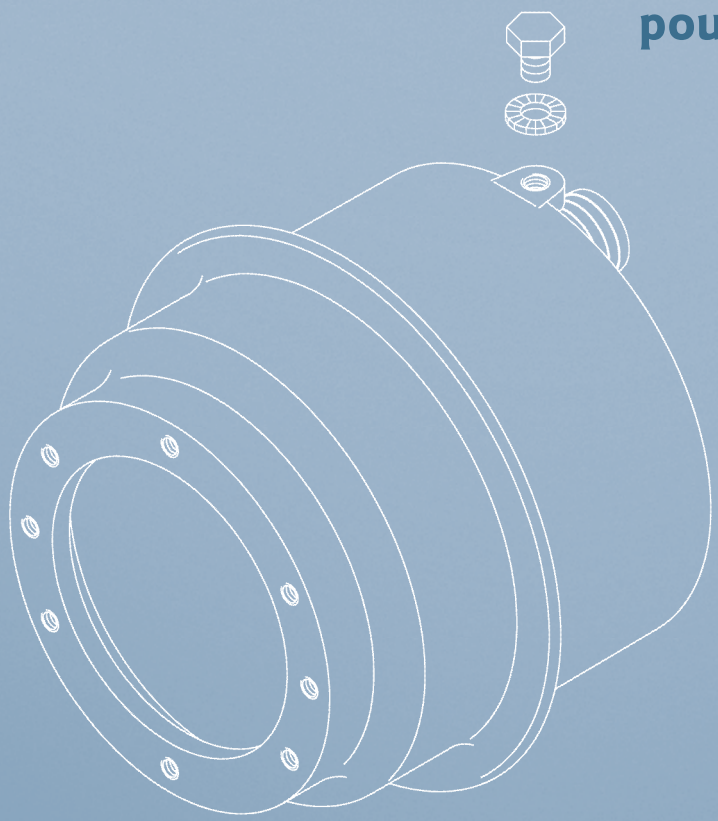

Stand 02/2012

Art.-Nr.: 577242

VitaLight®
a brand of Hugo Lahme GmbH

Einbaunische aus Rotguss / Bronze für Folien- und Fliesenbecken
Built-in niche made of gun metal / bronze for liner and tile pools
Boîtiers en laiton rouge ou bronze pour bassin liner et béton carrelé

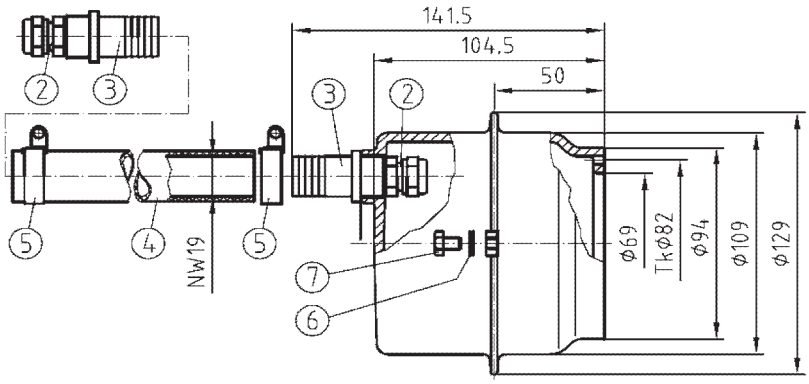



Art.-Nr. / Code / Réf.: 4250050 Rotguss / gun metal / laiton rouge			
Pos. Item Pos.	**Art.-Nr. Code Réf.**	**Stückzahl quantity quantité**	**Artikelbezeichnung / Description / Désignation**
1.	4250150101	1	Einbaunische / built-in niche / boîtier d'encastrement
2.	501951	2	Mutter Quetschverschraubg. / nut for threaded connection / écrou de presse étoupe
	575364	2	Dichteinsatz / seal insert / joint
3.	577213	2	Schlauchtülle / hose fitting / embout de gaine NW 19
4.	510580	1	PVC-Schlauch / PVC hose / gaine PVC de protection 1 m / NW 19
5.	500502	2	Schlauchschelle 20-32 / hose clip 20-32 / collier 20-32
6	506400	1	Fächerscheibe / serrated lock washer / rondelle éventail DIN 6798 6,4 - V4A
7.	505004	1	Sechskantschraube / hexagon head screw / vis six pans DIN 933 M6x8

Art.-Nr. / Code / Réf.: 4250051 Bronze / bronze / bronze			
Pos. Item Pos.	**Art.-Nr. Code Réf.**	**Stückzahl quantity quantité**	**Artikelbezeichnung / Description / Désignation**
1.	4250151121	1	Einbaunische / built-in niche / boîtier d'encastrement
2.	575521	2	Mutter Quetschverschraubg. / nut for threaded connection / écrou de presse étoupe
	575520	2	Unterteil Quetschverschraubg. / low part for threaded connection / corp de presse étoupe
	575364	2	Dichteinsatz / seal insert / joint
3.	575522	2	Schlauchtülle / hose fitting / embout de gaine NW 19

Restliche Positionen siehe vorstehende Tabelle!
The other positions are in the preceding table!
Les autres positions se trouvent au tableau précédent.

VitaLight®
a brand of Hugo Lahme GmbH

Einbaunische aus Edelstahl V4A (1.4404) für Folien-, Fliesen- und Edelstahlbecken

Built-in niche made of stainless steel (316L) for liner, tile and stainless steel pools

Boîtier en inox 316L pour bassin liner, béton carrelé et inox

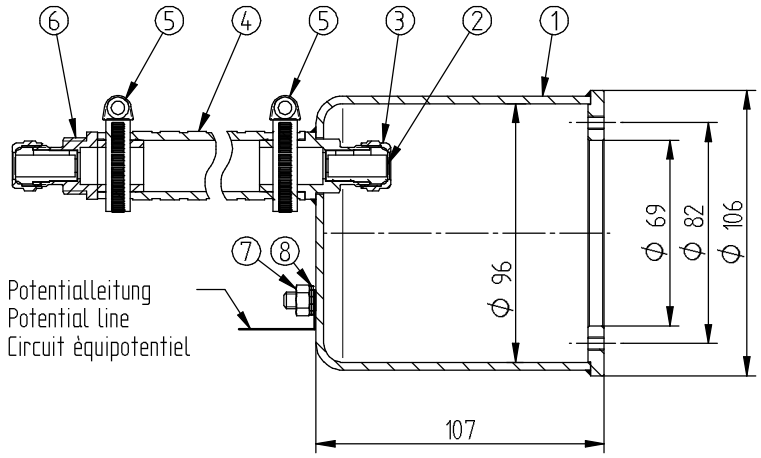



Art.-Nr. / Code / Réf.: 4250020			Edelstahl V4A (1.4404) / stainless steel (316L) / inox (316L)
Pos. Item Pos.	**Art.-Nr. Code Réf.**	**Stückzahl quantity quantité**	**Artikelbezeichnung / Description / Désignation**
1.	577670	1	Einbaunische / built-in niche / boîtier d'encastrement
2.	575364	1	Dichteinsatz / seal insert / joint
3.	501951	1	Mutter Quetschverschraubg. / nut for threaded connection / écrou de presse étoupe
4.	510580	1	PVC-Schlauch / PVC hose / gaine PVC de protection 1 m / NW 19
5.	500502	2	Schlauchschelle 20-32 / hose clip 20-32 / collier 20-32
6.	000001577231	1	Schlauchtülle / hose fitting / embout de gaine NW 19
7.	506002	1	Sechskantmutter / hexagon head nut / écrou hexagonal M6 DIN 934 - V4A
8.	506400	2	Fächerscheibe / serrated lock washer / rondelle éventail DIN 6798 6,4 - V4A

Zusatzteile gehören nicht zum Lieferumfang und sind gesondert anzufordern!

Flanschsatz mit Dichtung und Schrauben Art. Nr.: 4251050 (Rotguss) und 4251051 (Bronze).
Verteilerdose, M25x1,5 mm bis Kabelquerschnitt 6mm², Schutzklasse IP 66, Art. Nr.: 4010020.
Verteilerdose, M40x1,5 mm bis Kabelquerschnitt 25mm², Schutzklasse IP 66, Art. Nr.: 4010220.

Accessories are not part of the standard unit and have to be ordered separately!

Flange kit with seal and screws code 4251050 (gun metal) and 4251051 (bronze).
Junction box M25x1,5 mm up to cable cross section 6 mm² code 4010020, safety class IP 66.
Junction box M40x1,5 mm up to cable cross section 25 mm² code 4010220, safety class IP 66.

Les accessoires ne faisant par partie du kit ceux-ci sont à commander séparément

Flasque avec joint et vis de fixation réf. 4251050 (laiton rouge) et 4251051 (bronze).
Boîte de dérivation M25x1,5 mm jusqu'à section de câbles de 6 mm² réf. 4010020, classe de protection IP 66.
Boîte de dérivation M40x1,5 mm jusqu'à section de câbles de 25 mm² réf. 4010220, classe de protection IP 66.

VitaLight®
a brand of Hugo Lahme GmbH

Einbauhinweise für Fliesen-, Folien- sowie Edelstahlbecken
Installation instructions for tile, liner and stainless steel pools
Renseignements de montage bassin béton carrelé, liner et inox



ACHTUNG! / ATTENTION! / ATTENTION!

Der Flansch muss plan an der Anschraubfläche aufliegen. Schrauben bzw. Muttern sind zunächst handfest anzuziehen. Schrauben und Muttern müssen anschließend über Kreuz gem. unten stehender Empfehlung angezogen werden. Bei der Montage ist ausschließlich Edelstahlwerkzeug zu verwenden.

The flange must be placed directly on the mounting surface. First tighten the screws or nuts by hand, then tighten them in a criss-cross fashion according to the recommendations below. While assembling do only use tools made of stainless steel.

Le flasque doit être plan sur la partie de serrage. Les vis ou bien les écrous doivent être dans un premier temps bien serrés à la main celles-ci ou ceux-ci, doivent être serrés en quinconce en fonction de la dynamométrie conseillé ci-dessous. Pour le montage n'utiliser que de l'outillage en inox.

Folgende Richtlinien sind beim Anziehen von Edelstahlschrauben bzw. Edelstahlmuttern zu beachten:
The following approximate values are to be observed while tightening the stainless steel screws or nuts:
Règles générales pour le serrage des vis ou bien des écrous en inox avec une clef dynamométrique:

Schraubengröße / screw size / filetage	M5	M6
Anzugsmoment / tightening torque / réglage de serrage	4,5 Nm	7,8 Nm



ACHTUNG! / ATTENTION! / ATTENTION!

Einbauteile in der Betonwand dürfen keinen direkten Kontakt mit der Stahlarmierung haben!
Sämtliche Metalleinbauteile sind gemäß VDE 0100 Teil 702 an einen Potentialausgleich (Potentialringleitung) anzuschließen!
Einbauteile aus Edelstahl und PVC-Teile, die im Beton verbaut werden, vor dem Einbau besanden (bauseits).

Built-in parts in the concrete are not allowed to have direct contact to the steel reinforcing!
All metal mounting parts have to be cross bonded and earthed in an approved manner!
High-grade steel parts and PVC parts located in concrete must be sanded before installation.

Les pièces à sceller en métal ne doivent pas avoir de contact avec le ferraillage en acier et doivent être reliées au circuit équipotentiel! Les pièces en PVC et Inox doivent être sablé avant le coulage béton.

Einbau für Fliesen- und Folienbecken
Installation tile and liner pools
Montage bassin béton carrelé et liner

Die Einbaunische laut beiliegender Bohrschablone in die Verschalung des Beckens einsetzen und mit den Senkschrauben (M6 x 50) an der Innenschalung befestigen. Potentialausgleich (Potentialringleitung) gemäß VDE 0100 Teil 702 anschließen. Verteilerdose oberhalb des Wasserspiegels setzen. PVC-Schlauch knickfrei über den Wasserspiegel führen.

The built-in niche has to be inserted into the casing of the pool according to the drilling template enclosed. Fix it with the countersunk screws M6 x 50 on the paling board. Connect the potential line. Install the junction box above the water level. Put the PVC-hose without any breaks above the water level.

Le boîtier doit être fixé sur la partie intérieure du coffrage suivant le gabarit de percement avec les vis (M6 x 50) faisant partie de la livraison, le boîtier est à relier au circuit équipotentiel. Installer la boîte de dérivation au-dessus de niveau d'eau. Mettre le tuyau PVC sans plis au-dessus de niveau d'eau.

Fliesenbecken / Tile pools / Bassin carrelé

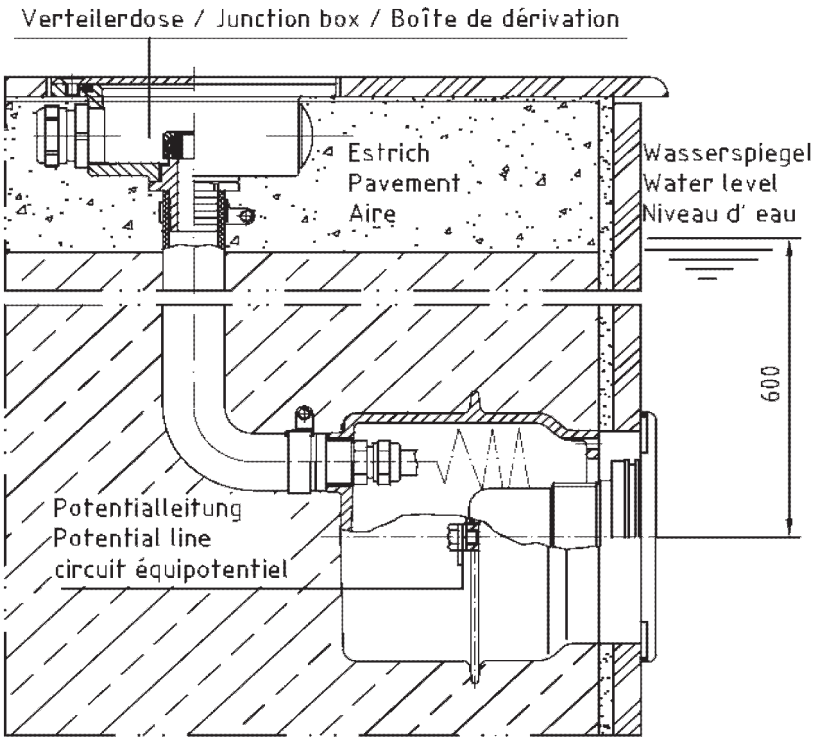

Folienbecken / Liner pools / Bassin liner

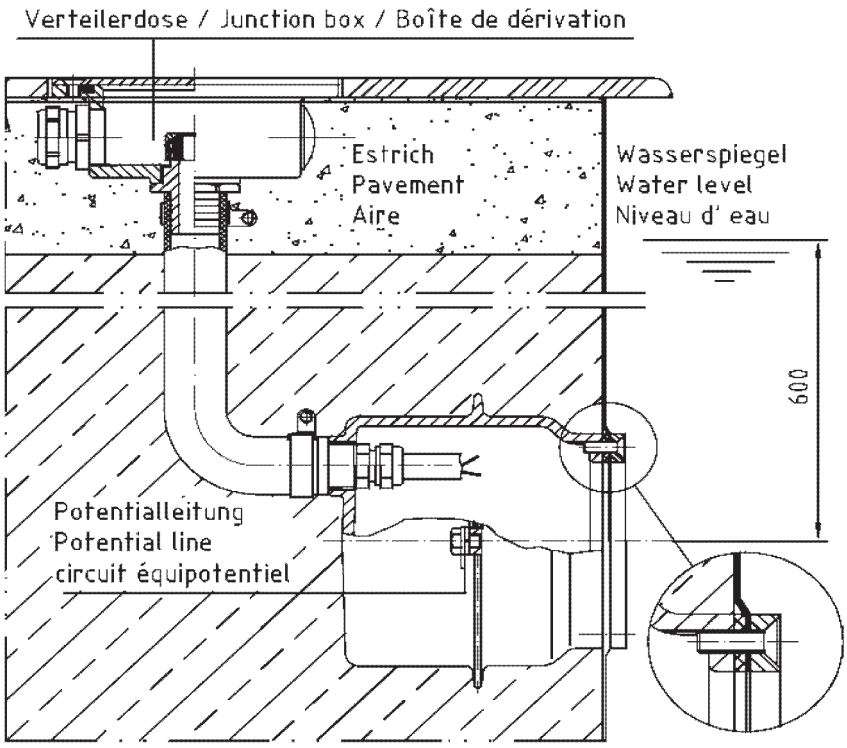

VitaLight®
a brand of Hugo Lahme GmbH

Einbau in Edelstahlbecken
Installation in stainless steel pools
Montage bassin inox

Ausschnitt mittels beiliegender Bohrschablone vornehmen. Einbaunische von der Beckenaußenseite ansetzen, positionieren und anschweißen. Potentialausgleich (Potentialringleitung) gemäß VDE 0100 Teil 702 anschließen. Verteilerdose oberhalb des Wasserspiegels setzen. PVC-Schlauch knickfrei über den Wasserspiegel führen.

Fix cut-out following the enclosed drilling template. Position the built-in niche from the outside of the pool and weld it onto the pool wall. Connect the potential line. Install junction box above the water level. Put the PVC hose without any breaks above the water level.

Faire une découpe dans le mur de bassin à l'aide du gabarit faisant partie de la livraison. Positionner le boîtier de l'exterieur du bassin et faire le soudage. Le boîtier est à relier au circuit équipotentiel. Installer la boîte de dérivation au-dessus de niveau d'eau. Mettre le tuyau PVC sans plis au-dessus de niveau d'eau.

Einbaulage / Installation position / Position de montage

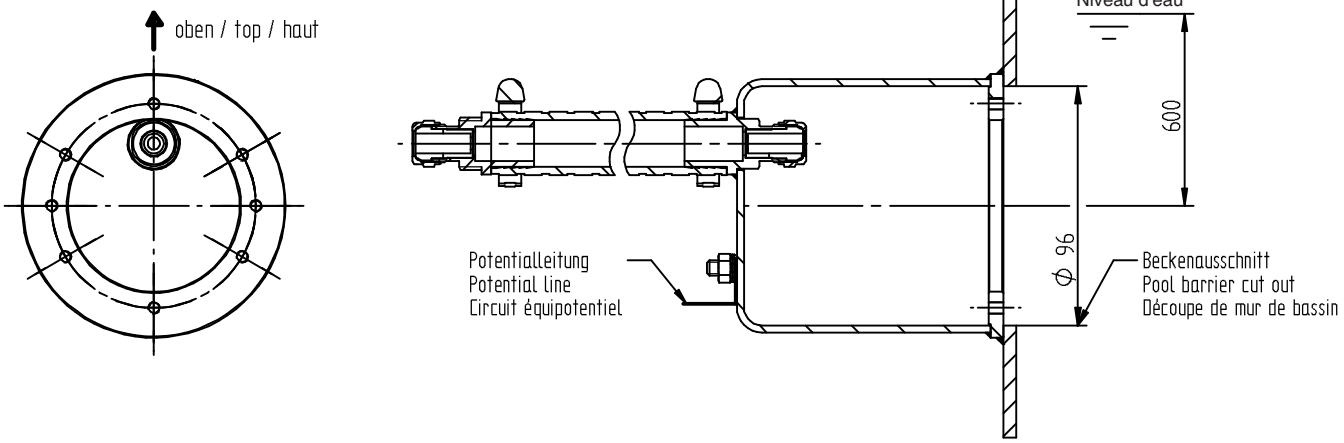

Technische Änderungen vorbehalten	Technical amendments reserved	Modifications techniques sous réserve