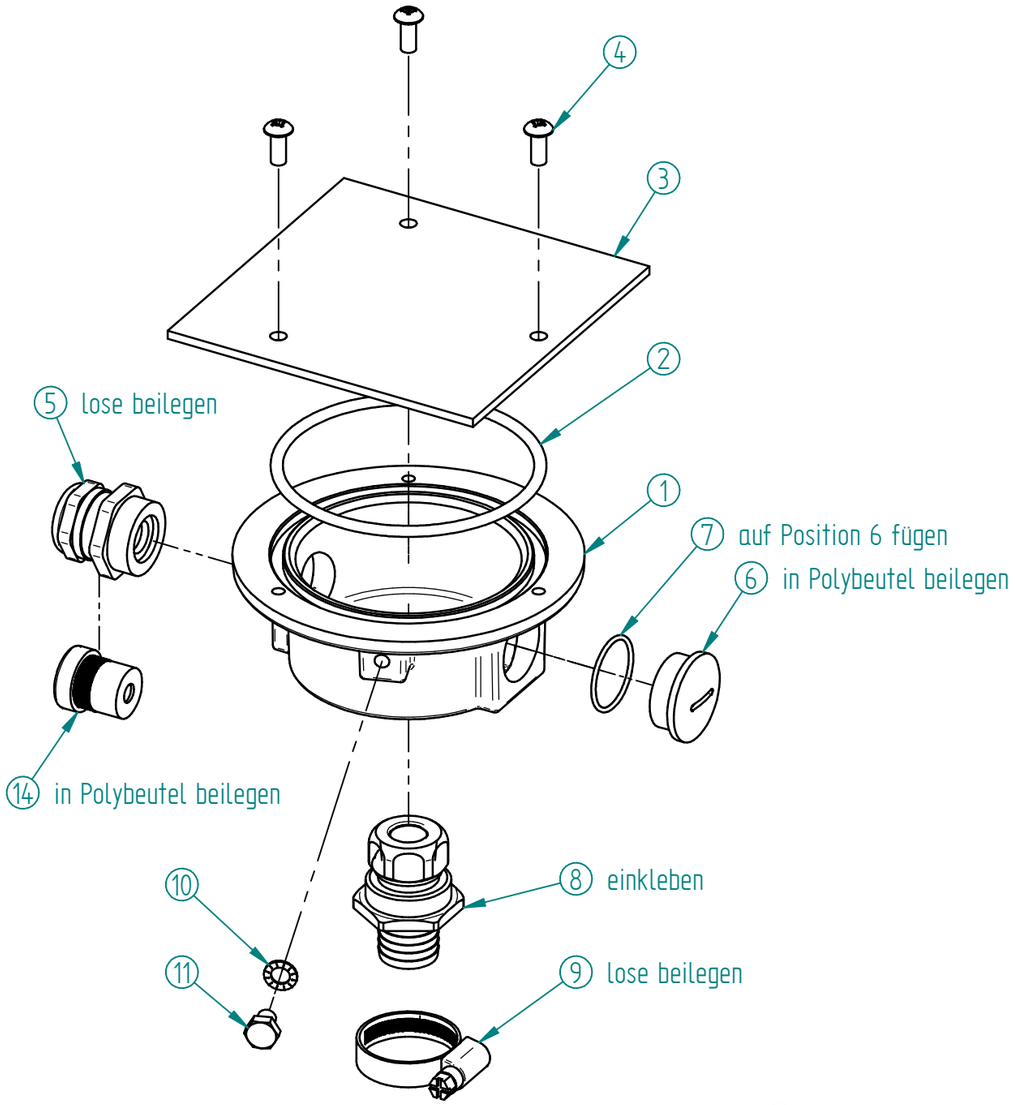

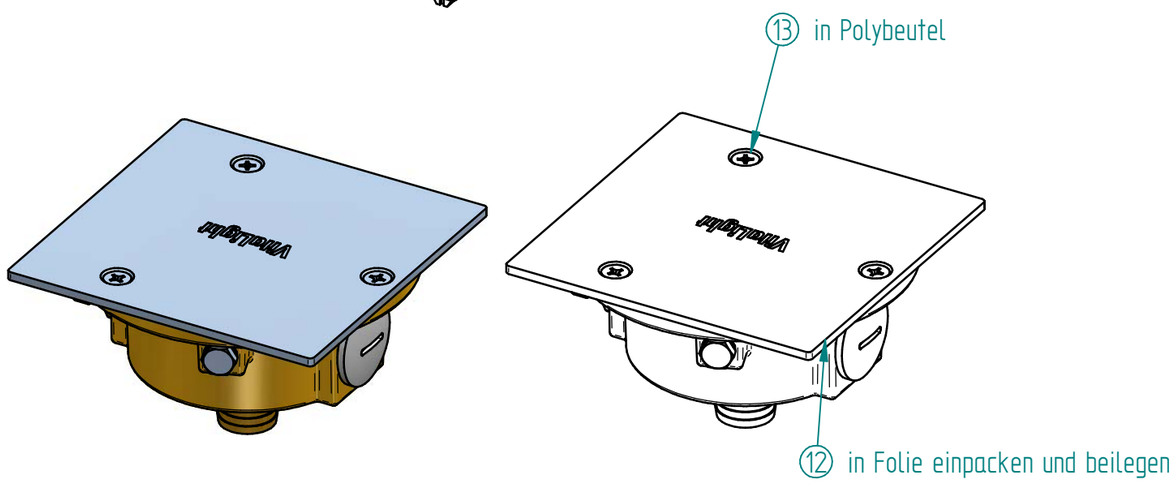

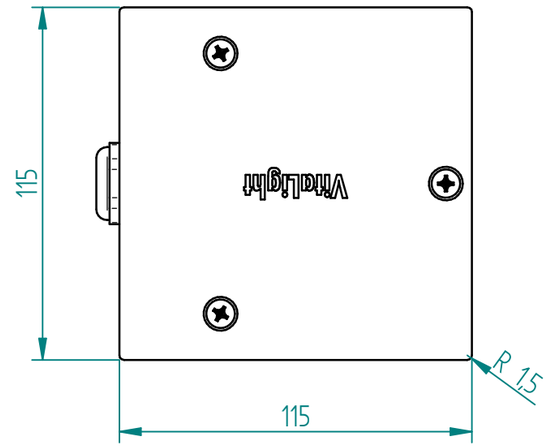

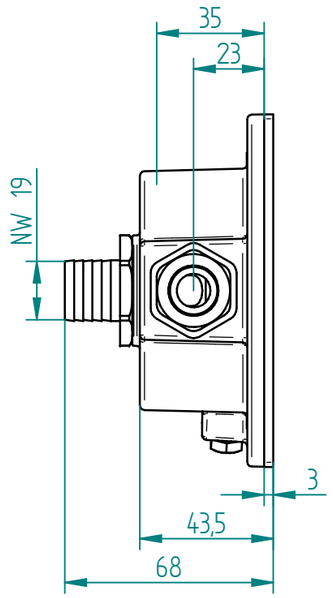

Pos.	Anz.	Bezeichnung	Bezeichnung 2	Artikel Nr.
14	1	UNI Dichteinsatz Pg 16 KAD	9,5 - 6,5 mm FCsw U2.2 TPE	578549
13	3	Senkschraube mit Kreuzschlitz	DIN 965 M5x8	505265
12	1	Deckel für Verteilerdose	Art. Nr. 4010020	575951
11	1	Sechskantschraube DIN 933 M6x8		505004
10	1	Fächerscheibe DIN 6798-A_6,4		506400
9	1	Schelle SGL 20-32/9 SKZ		500502
8	1	Doppelnippel für Einbaunische	kompl.m.Mutter und Dichteins.	000014100650
7	1	O-Ring ⌀22x1,5		575991
6	1	Verschlußschraube M25 x 1,5	aus PVC	575982
5	1	Uni - Dicht - Kabelverschraubung	M25 x 1,5, KAD 15,5 - 11,5	575111
4	3	Linsenkopfschraube_DIN-7985_M5x10		576025
3	1	Betonschutz	Verteilerdose Art. Nr.: 4010020	575952
2	1	O-Ring ⌀82x4		514000
1	1	Gehäuse Verteiletdose	Art. Nr.: 4010020	4010150100

Fertigteil 4010020

Allgemeintoleranzen	Oberfläche	Maßstab 1:1 (1:2)	Position	Gewicht 1,292 kg
ISO 2768-mk	DIN ISO 1302	- -	-	

	Datum	Name
Bearb.	08.03.2017	dirk langwieler
Gepr.		
Norm		

Verteilerdose
mit Deckel aus V4A

Zust.	Änderung	Datum	Name
3	Art.-Nr. 578549 Uni-Dicht hinzu	15.07.2015	Malecki
2	Poybeutel Dichteinsatz raus	09.01.2009	Langw.
1	Polybeutel Dichteinsatz hinzu	14.07.2005	Ihne

Hugo Lahme GmbH
Kahlenbecker Str. 2
D-58256 Ennepetal

4010020.3

Blatt 3
1 Bl

EDV Nr. 4010020 Verteilerdose_(klein).dft

Ersatz für Zchng.-Nr.: